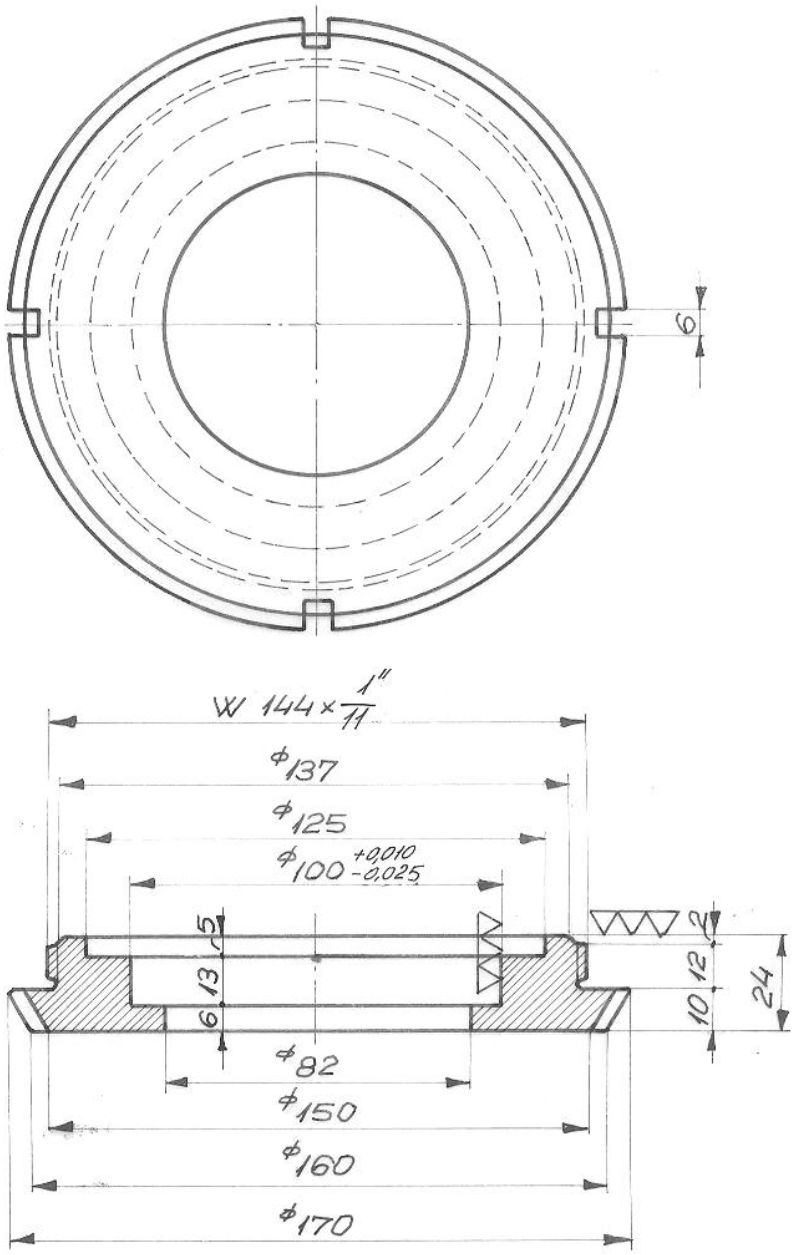

			Tarih	Adı	İmza	
Ç.1030	1	Çizen	14-3-973	R.Şener		MADEN MAKINALARI ÜRETİM İŞLETMESİ MÜESSESESİ
		Kontrol	" " "	B.Özgün		
Gereç	Adet	Norm kon		N.Ölçer		
ÖLÇEK 1:2	E.K.I. TİPİ BANT KONVEYYÖR TAMBUR YATAĞI KAPAĞI					F-555-5
						Bu ..... Yerine geçd.
						Bunun yerine ..... geçti